nosstec

Platenrondwals 4135

GEBRUIKSAANWIJZING

INHOUDSOPGAVE

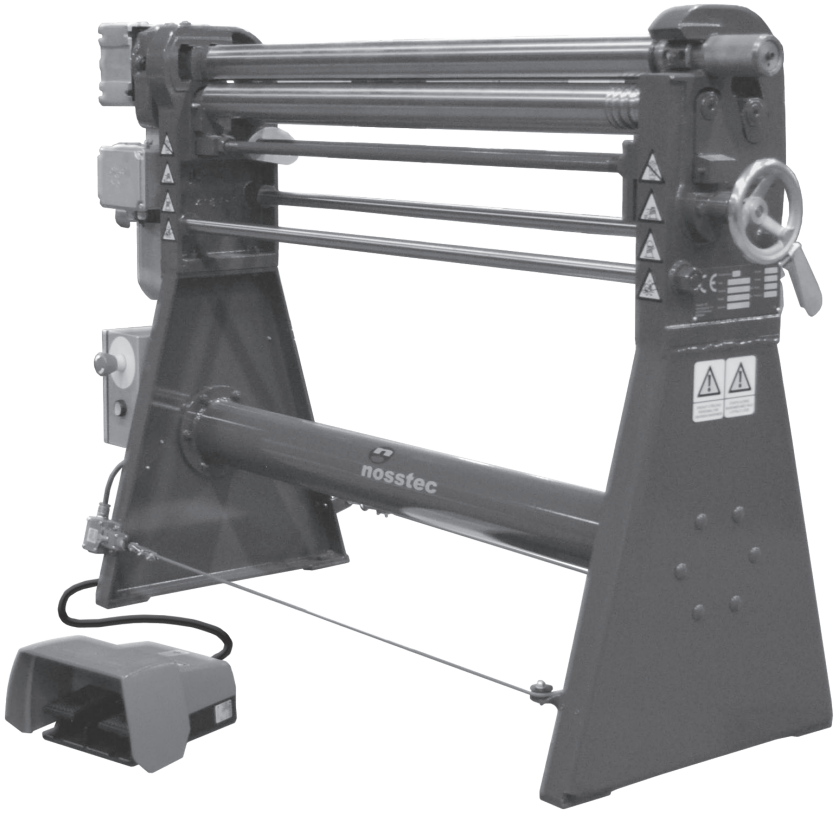

Hoofdbestanddelen 4
Bediening 5
Veiligheid 6
Service en onderhoud 11
Smering / Smeerschema 12
Technische gegevens 13
Machineplaatjes en stickers 14
Demontage platenrondwals 15
Reserveonderdelen 16
Verklaring van overeenstemming 18
Contactinformatie . . . . . **Zie achterzijde**

Opmerking: Wij behouden ons het recht voor om specificaties te wijzigen zonder voorafgaande mededeling.

Volgens de wet betreffende auteursrecht is nadruk en kopiëring van de tekst, tabellen en afbeeldingen in deze gebruiksaanwijzing niet toegestaan zonder schriftelijke toestemming van Nosstec AB.

HOOFDBESTANDDELEN

Voorzijde

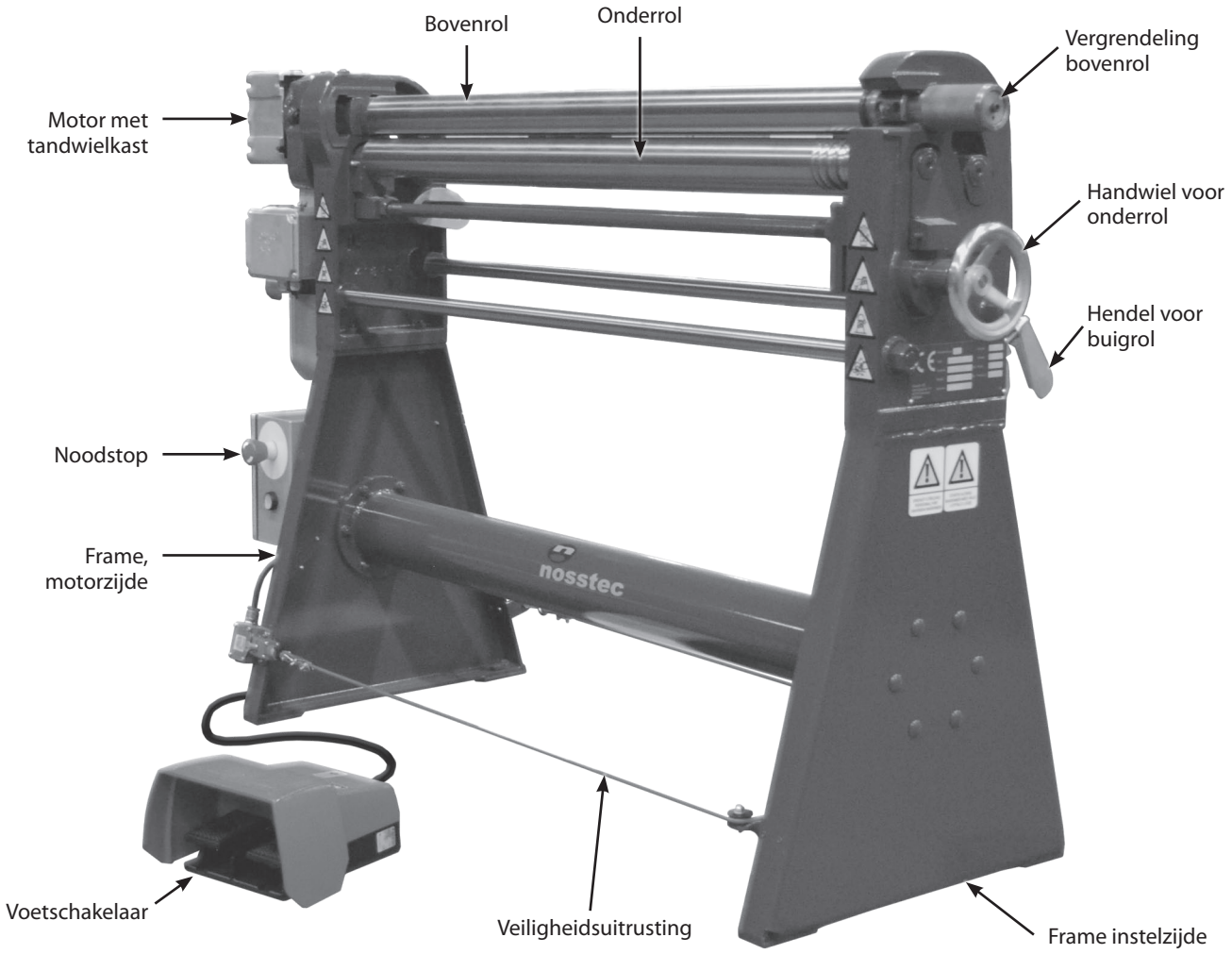

Aansprakelijkheid: De op deze pagina afgebeelde machine is niet noodzakelijk representatief voor de levering van het te leveren product. Verschillen qua afmeting, opties en/of accessoires kunnen hier wel of niet zijn weergegeven.

Aanbuigen

Om het product een symmetrisch ronde vorm te geven, moet het gedeelte dat het eerst rond moet worden gemaakt, eerst worden aangebogen.

Dit moet aan de achterzijde van de machine worden gedaan en met in tegenovergestelde draai richting van de walsen (zie afbeelding 1 rechts).

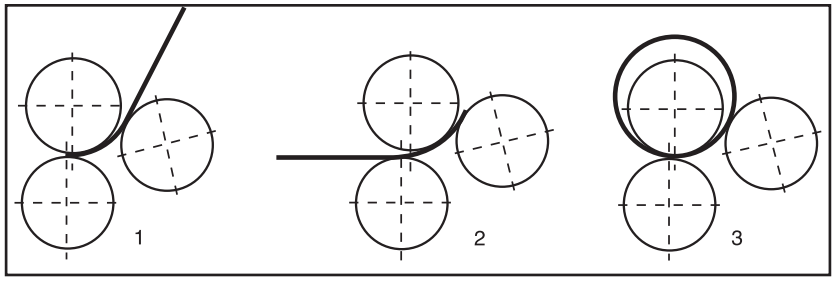

Buigen

Plaats de buigrol in de gewenste positie.

Breng het aangebogen product tussen de boven en onderrol en gebruik de buigrol als aanslag.

Draai de onderrol zodanig dat het product russen de rollen wordt geklemd. Buig de plaat (controleer of de plaat boven de buigrol loop volgens bovenstaande afbeelding).

Verstel de buigrol en herhaal de procedure totdat het product de gewenste vorm heeft. Zwenk de bovenrol weg en verwijder het product. Zwenk de bovenrol daarna weer terug tot oorspronkelijke positie.

In geval van maximale werklengte en plaatdikte kunnen buizen tot 1,5 x de diameter van de bovenrol worden gebogen. Bij dunnere materialen tot 1,2 x de roldiameter.

Wanneer staalplaat of roestvrij staal moet worden gebogen, zal de capaciteit minder zijn dan bij normaal platen, ca. ⅔ vergeleken met zacht koolstaal.

Buigen van conus (kegel)

Om een conus te buigen dient de buigrol als volgt diagonaal te worden ingesteld:

De buigrol kan aan beide uiteinden diagonaal worden ingesteld door de schroef van de nokschijf los te draaien en de hendel omhoog of omlaag te zetten. Wanneer de gewenste buiging is verkregen, moet de schroef van de nokschijf weer worden vastgezet.

Opmerking: Vergeet niet om de parallelliteit van de rollen te controleren na voltooiing van het buigen van de conus.

VEILIGHEID

Algemeen

Deze buigmachine is zodanig ontworpen dat persoonlijk letsel wordt voorkomen, mits de in dit handboek beschreven instructies worden gevolgd.

Alleen hiertoe bevoegd en opgeleid personeel mag deze machine bedienen. Lees de hele gebruiksaanwijzing zorgvuldig door, en overtuig u zelf ervan dat u de inhoud ervan heeft begrepen alvorens de machine in gebruik te nemen. Het is tevens van belang dat u onderstaande veiligheidsvoorschriften leest.

Veiligheidsvoorschriften tijdens installatie

De machine moet aan de vloer worden vastgemaakt met behulp van vier 16 mm ankerbouten. De elektrische aansluiting moet door een erkende installateur worden gedaan.

Hijsinstructies

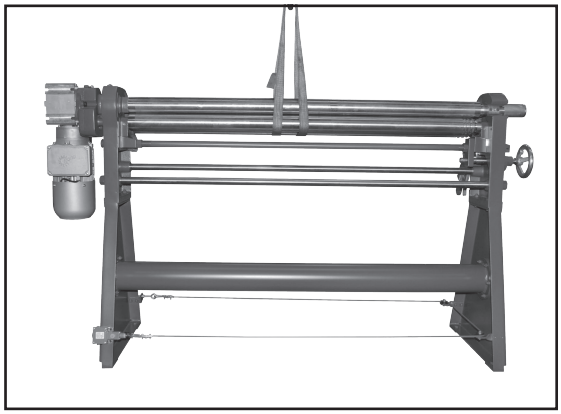

Deze machine moet zolang deze nog in de verpakking zit met een vorkheftruck worden opgetild. Wanneer de machine uit de verpakking moet worden opgetild en op de permanente werkplek moet worden geplaatst, dan dient dit met een hiertoe goedgekeurde hijskraan te worden gedaan. Hijsinstructies met behulp van een verrijdbare kraan:

1. Controleer of de bovenrol in vergrendelde positie is.
2. Zet de onderste rol en de buigrol in bovenste stand.
3. Zet een hijslus om de rollen, zie afbeelding.
4. Hijs voorzichtig terwijl gelijktijdig moet worden gecontroleerd of de rollen naar elkaar toe worden gedrukt.

Aangaande gewichten: zie Technische gegevens

Gevarenzone

De gevarenzone van de machine wordt weergegeven in figuur nevenstaande afbeelding.

De gevarenzone moet op geschikte wijze op de vloer worden gemarkeerd.

Een persoon die zich binnen deze zone bevindt, zal in het vervolg "onbeschermde persoon" worden genoemd en de gebruiker van de machine wordt "operateur" genoemd.

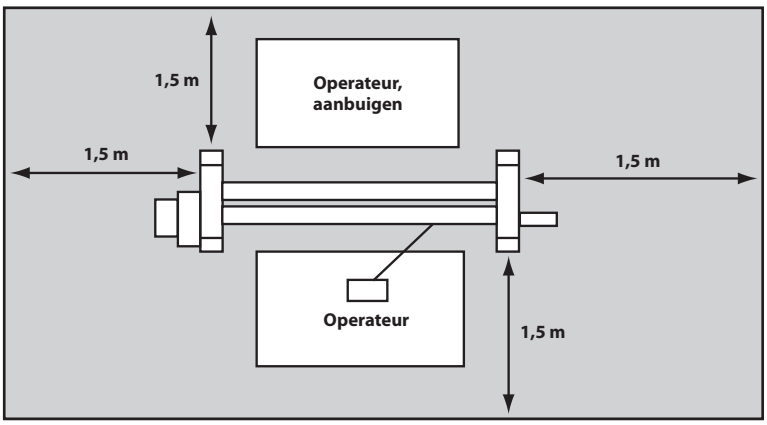

Toepassing

Gebruik de machine nooit voor materiaal dat buiten het capaciteitsgebied van de machine valt. Controleer het typeplaatje van de machine en het hoofdstuk "Technische gegevens".

Alvorens de machine in gebruik te nemen dienen onderstaande punten te worden uitgevoerd:

Controleer of alle veiligheidsapparatuur functioneert en heel is. Controleer ook of alle bewegende onderdelen geen obstakels kunnen raken, bijvoorbeeld vanwege incorrect bevestigde beveiligingen of andere onderdelen. Kapotte onderdelen of veiligheidscomponenten moeten worden vervangen door hiertoe bevoegd personeel. Aangaande de benodigde reserveonderdelen verzoeken wij u om met Nosstec contact op te nemen. Nosstec levert een garantie van 24 maanden gerekend vanaf de leveringsdatum.

Zorg ervoor dat de omgeving rond de machine geschikt is voor de werkzaamheden.

- Stel de machine niet bloot aan regen.
- Gebruik de machine niet in een natte of vochtige omgeving.
- Zorg voor een goede verlichting.
- De vloer moet schoon, droog, olie en vetvrij zijn.
- Gebruik geen licht ontvlambaar materiaal in directe nabijheid van de machine.
- Een vervuilde werkplek verhoogt de kans op ongevallen.

Positie van de bovenrol

De bovenrol mag nimmer in uitgezwenkte positie staan terwijl de machine in bedijf is.

Vermijd onstabiele werkplekken

Zie erop toe dat de operateur altijd een veilige en stabiele werkplek heeft. Tijdens het aanbuigen moet de operateur aan de achterzijde van de machine staan.

Leg geen gereedschap op de machine

Verwijder gereedschap van de machine voordat deze in gebruik wordt genomen.

Alle eventuele reparaties dienen door daartoe bevoegd personeel te worden uitgevoerd.

De machine met bijbehorende elektrische uitrusting is vervaardigd volgens de geldende veiligheidsnormen. Alle eventuele reparaties dienen door hiertoe opgeleid en gekwalificeerd personeel te worden uitgevoerd. Er mogen alleen originele reserveonderdelen worden gebruikt.

Opmerking: Indien de machine voor een reparatie moet worden gedemonteerd dan moet dit volgens het bijgeleverde demontagevoorschrift worden gedaan. Dit demontagevoorschrift mag niet bij de machine worden bewaard.

VEILIGHEID

Stroomtoevoer afsluiten

Sluit de stroom af voordat u elektrische onderdelen van de machine aanraakt. Dit kan worden gedaan door de hoofdschakelaar van de machine uit te zetten, of door de spanning in de schakelkast af te sluiten.

Opmerking: De hoofdschakelaar of de veiligheidsschakelaar van de machine mag niet buiten werking worden gezet.

Gevaarlijke zone

Let er op tijdens het werk, dat u nooit met lichaamsdelen te dicht bij de invoerzijde van de klemrollen van de machine komt (zie figuur).

Opmerking: De invoerzijde kan variëren al naar gelang van de draairichting van de rollen.

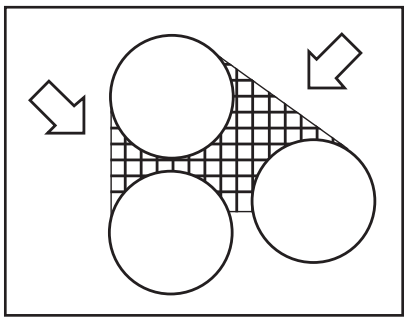

Bewaar de gebruiksaanwijzing van de machine op een veilige plaats.

De gebruiksaanwijzing verstrekt niet alleen informatie met betrekking tot veiligheid, maar ook andere belangrijke informatie over bediening, service en onderhoud etc.

Modificatie van de machine

Alle modificaties of wijzigingen aan deze machine zijn strikt verboden met uitzondering van:

- Originele reserveonderdelen
- extra door de fabrikant geleverde accessoires.

Geluidsoverlast

Op de operateursplaats zijn de volgende geluidsniveaus waargenomen.

Equivalent geluidsniveau Leq, in vrijloop 62 dB(A)

Equivalent geluidsniveau Leq, in bedrijf 62 dB(A)

Vallende producten

Wees voorzichtig met het bewerken van zware producten, zodat deze niet vallen wanneer ze tussen de boven- en onderrol losschieten (zie afbeelding). Gebruik indien nodig een steun, een verrijdbare kraan of een ander hijsapparaat.

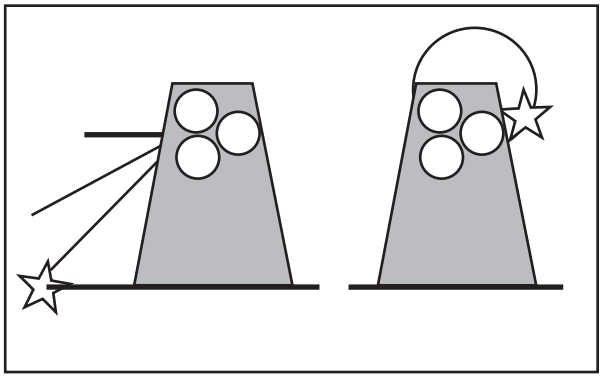

Beknellingsgevaar door het product

Denk altijd aan het beknellingsgevaar tussen de uiteinden van het product (zie afbeelding).

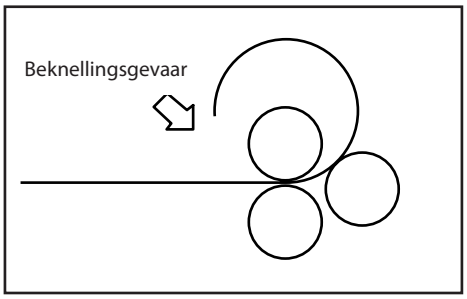

Noodstop

Deze machine is uitgerust met twee noodstopfuncties, d.w.z. één noodstopschakelaar op de schakelkast, en een stalen noodstop-schopdraad rondom de machine. Dit, samen met het feit dat de machine is uitgerust met een remmotor, zorgt ervoor dat de machine ongeacht de plaats rondom de machine direct kan worden stopgezet in geval van persoonlijk letsel, of kans op persoonlijk letsel.

Service en onderhoud

Voordat u met service- of onderhoudswerkzaamheden aan de machine begint, dient u hiertoe instructies van de voorman te hebben ontvangen. U dient tevens deze gebruiksaanwijzing te hebben gelezen en begrepen. Zet de hoofdschakelaar uit voordat u met de servicewerkzaamheden begint. Indien de machine geheel of gedeeltelijk uit elkaar moet worden genomen, dient u eerst met de voorman contact op te nemen.

Beschermende kleding

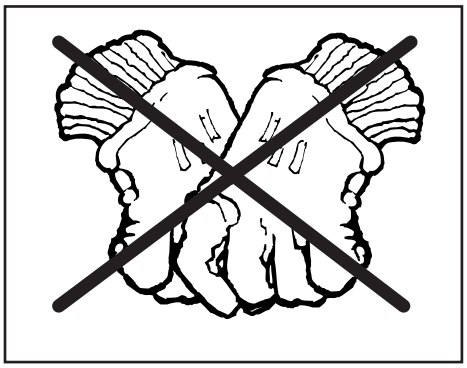

Belangrijk! Tijdens het walsen dient u nooit werkhandschoenen te dragen, aangezien de kans op beknelling tussen de walsen hierdoor aanzienlijk groter wordt. Gebruik tijdens andere werkzaamheden met het plaatmateriaal wel werkhandschoenen. De operateur mag geen riemen, ringen of kettingen dragen.

Draag altijd werkschoenen met stalen neuzen.

Draag geen loszittende of loshangende kledij.

Indien de operateur lang haar heeft, mag dit niet vrij hangen.

Ontbramen van werkstukken

Bramen en scherpe kanten moeten voor het buigen van het werkstuk worden verwijderd.

Vastloper

Indien de machine tijdens het buigen van een werkstuk vastloopt, ga dan als volgt te werk:

- Draai de onderrol en eventueel ook de buigrol omlaag.
- Verwijder het product. Onderzoek de oorzaak tot het probleem. Indien de motorbeveiliging is aangesproken, wacht dan een paar minuten voordat u de motorbeveiliging reset. De machine is daarna weer klaar voor gebruik.
- Indien het een mechanische of elektrische storing betreft: Schakel de stroomtoevoer uit en neem contact op met de voorman.

VEILIGHEID

Regelmatige controle

Controleer dagelijks zowel de werking van de voetschakelaar als de staat van debedrading naar de voetschakelaar.

Controleer ook de werking van de noodstopschakelaars. Voer regelmatig onderhoud uit zoals beschreven in het hoofdstuk Service en onderhoud verderop in deze gebruiksaanwijzing.

Veiligheid in het algemeen

De hoofdstukken betreffende veiligheidsapparatuur zijn gebaseerd op de veronderstelling dat de machine wordt gebruikt op de wijze zoals beschreven in deze gebruiksaanwijzing en dat de operateur de benodigde informatie heeft ontvangen, zowel over de veiligheid van de machine als over de speciale risico's die dit type machine met zich mee brengt.

Indien de machine niet op de juiste wijze gebruikt wordt, dan is de fabrikant niet aansprakelijk voor eventueel persoonlijk letsel of materiële schade. Neem tevens onderstaande punten in acht:

- Wanneer de machine wordt geladen, verplaatst, gereinigd, gerepareerd en onderhouden en wanneer onderdelen worden vervangen, dienen alle nodige voorzorgsmaatregelen te worden genomen, om te voorkomen dat de monteur de machine ongewild in beweging zet.
- Het is niet toegestaan om de veiligheidsapparatuur van de machine buiten werking te zetten.
- Verwijder nooit een onderdeel van de machine dat bij de veiligheidsapparatuur hoort.
- Controleer na reparatiewerkzaamheden altijd of de veiligheidsapparatuur opnieuw is aangesloten.

Installatie

De machine moet op een stevige ondergrond worden geplaatst, bijvoorbeeld een betonnen vloer. Om tijdens het vastzetten van de machine spanningen in het frame te voorkomen, dient de vloer goed vlak te zijn.

Controleer of de motor op de juiste spanning is aangesloten. Controleer ook de draairichting. Plaatjes/stickers met "Vooruit" en "Achteruit" zijn op de beschermkap van de voetschakelaar aangebracht.

Indien de machine is uitgerust met een door een motor aangedreven buigrol en/of onderrol, dient ook hier een controle van de aansluitspanning te worden uitgevoerd.

Onderhoud

De machine wordt geleverd met gesmeerde lagers voor 200 bedrijfsuren. Daarna dienen ze opnieuw te worden gesmeerd met lagervet van goede kwaliteit, bijv. Esso Multi purpose grease H of gelijkwaardig. Alle walsrollen en wormoverbrengingen zijn gemonteerd met naald- en kogellagers en vooral daarom is het aanbevolen smeermiddel van belang. De glijbanen van de klem- en buigrol en ook de lagering van de bovenrol en het conusbuigapparaat dienen indien nodig ook te worden gesmeerd. Smeermiddelen: Zie smeertabel.

De tandwielkast heeft een levenslange smering en hoeft niet regelmatig te worden gecontroleerd. In geval van lekkage, controleer het oliepijl en indien nodig bijvullen.

Dagelijkse controle

- Remwerking van de motor
- Alle noodstopfuncties

Parallelliteit van de rollen

Controleer of alle rollen parallel liggen. Indien nodig als volgt instellen:

Tussen bovenrol en onderrol:

- Draai de onderrol tot aan de hoogste positie omhoog.
- Draai de twee moeren waarmee de wig aan transmissiezijde is geborgd los.
- Verstel de parallelliteit met behulp van de wig tot de afstand tussen de bovenrol en de onderrol gelijk is aan beide uiteinden.
- Borg de wig met de moeren.

Tussen bovenrol en buigrol:

- Druk de buigrol tot hoogste positie omhoog met behulp van de hendel.
- Draai de bout van de nokschijf los.
- Verstellen tot de afstand tussen de bovenrol en de buigrol aan beide uiteinden gelijk is.
- Draai de bout van de nokschijf weer vast.

SMERING / SMEERSCHEMA

Smeerpunten

In totaal zijn er 8 verschillende smeerpunten:

1. 1 smeernippel per lagerhuis.
2. 1 smeernippel in het tandwielhuis.
3. 1 smeernippel aan de achterzijde van beide frames, in niveau met de as.
4. 1 smeernippel in de geleider van de bovenrolvergrendeling.

Zie afbeeldingen voor plaatsing van de smeerpunten.

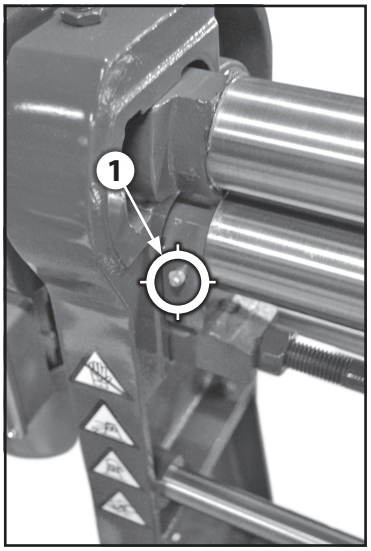

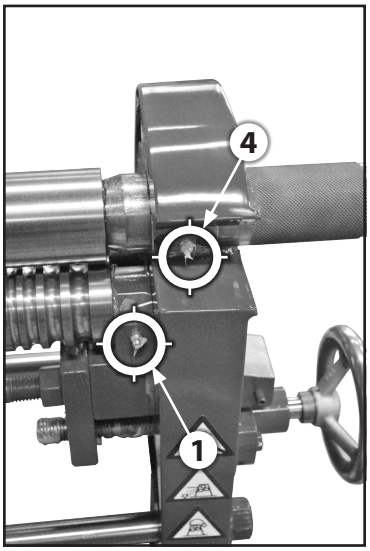

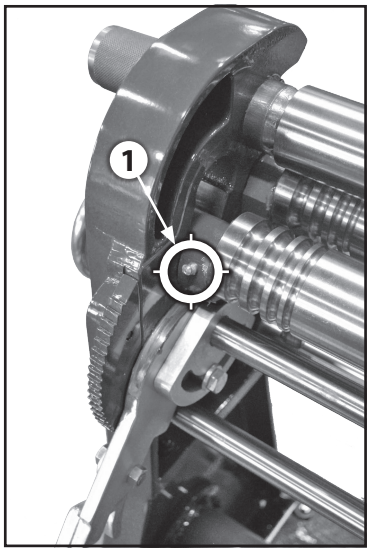

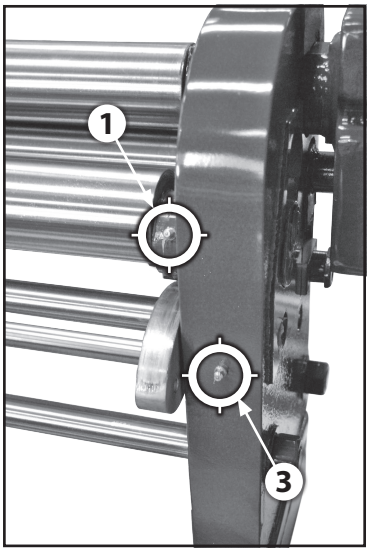

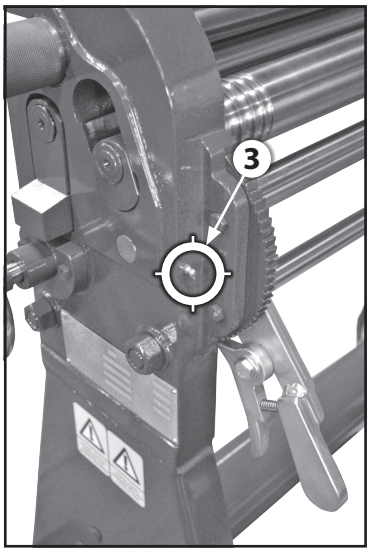

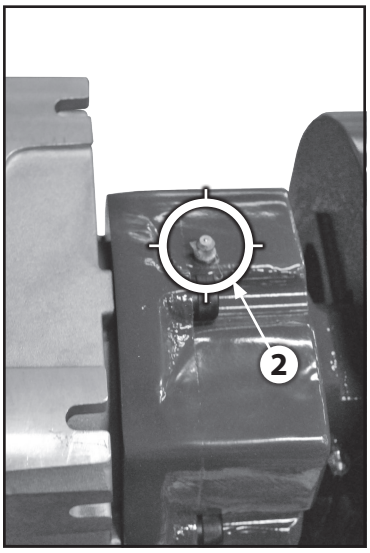

TECHNISCHE GEGEVENS

Serienummer: .....
Type: .....

Rolsnelheid..... m/min
Max. plaatdikte (at 400 N/mm²)..... mm
Werklengte..... mm
Totaal netto gewicht..... kg

Gewicht van de rollen
Boven en onderrol ..... kg/m
Buigrol..... kg/m

Totale afmeting: length × width × height ..... mm
Werkhoogte..... mm

Nominaal vermogen motor ..... kW
Voltage V
Voedingsspanning motor:
Merk .....
Type .....
..... V
..... kW

Diameter rollen, boven- en onderrol..... mm
Diameter rol, buigrol ..... mm

Optionele uitrusting:
☐ Geharde en gepolijste rollen
☐ Frequentieomvormer
☐ Digitale aflezing

Afwijkingen van normale uitvoering:

MACHINEPLAATJES EN STICKERS

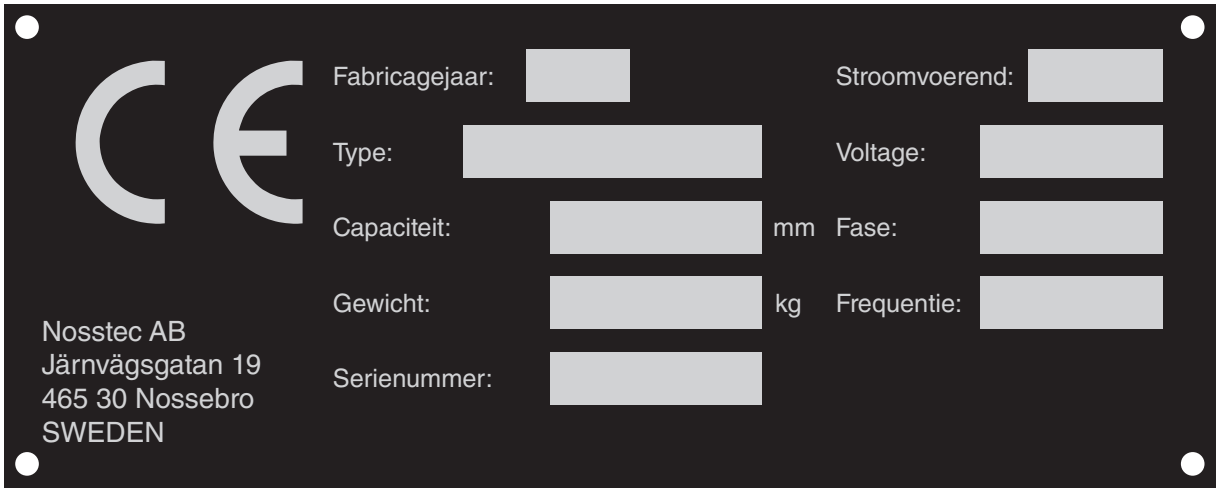

Blauwgeëloxeerd aluminium plaatje

Witte en gele achtergrond, zwarte tekst

Witte en gele achtergrond, zwarte tekst

Witte en gele achtergrond, zwarte tekst

Gele achtergrond, zwarte tekst

Gele achtergrond, zwarte tekst

Gele achtergrond, zwarte tekst

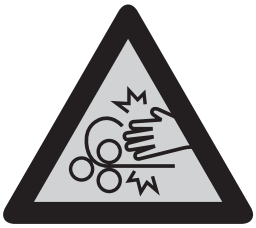

Gele achtergrond, zwarte tekst

Blauwe achtergrond, witte tekst

Blauwe achtergrond, witte tekst

DEMONTAGE PLATENRONDWALS

Deze gebruiksaanwijzing is geschreven om hiertoe opgeleid personeel te ondersteunen tijdens reparatiewerkzaamheden, en om de kans op persoonlijke letsel/beschadigingen aan de machine tot een minimum te beperken.

Om de machine op een veilige manier te demonteren, moet dit werk worden uitgevoerd door ten minste twee hiertoe opgeleide reparateurs.

Dit demontagevoorschrift mag niet bij de machine worden bewaard. Het dient bij voorkeur door de voorman en/of bij het onderhoudspersoneel te worden bewaard.

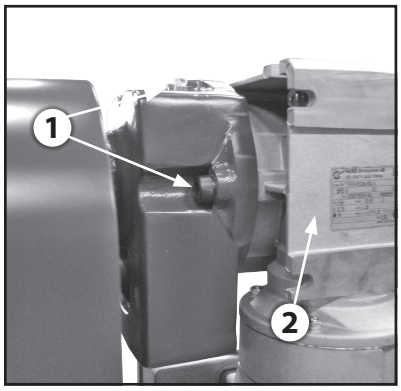

Werkwijze:

1. Draai de 3 bouten van de tandwielkast los.
2. Trek de overbrenging uit de wormoverbrengingskast.
3. Draai de vier bouten los en verwijder de afdekking.
4. Demonteer de twee tandwielen.
5. Zwenk de bovenrol naar buiten en trek hem uit de wormoverbrenging.
6. Demonteer de stang aan het voorste, onderste gedeelte van het statief en plaats een geschikte steun onder het voorste gedeelte van de stang.
7. Draai de twee moeren van het frame los.
8. Draai de moeren los en verwijder de wig.
9. Demonteer de as.
10. Bindt de onder- en de buigrol met hijsbanden aan een verrijdbare kraan vast.
11. Trek het frame los en verwijder de as.
12. Maak de buigrol uit de hijsbanden los en verwijder hem uit het frame.
13. Herhaal deze procedure voor de onderrol.

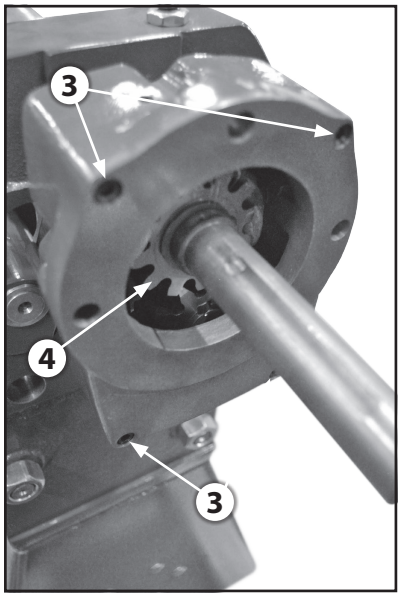

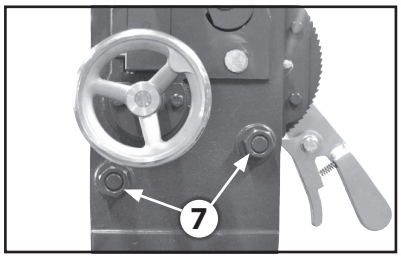

Opmerking: Wees voorzichtig met de losse onderdelen en zie erop toe dat alle onderdelen die zijn gedemonteerd in omgekeerde volgorde weer op de juiste plaats worden gemonteerd.

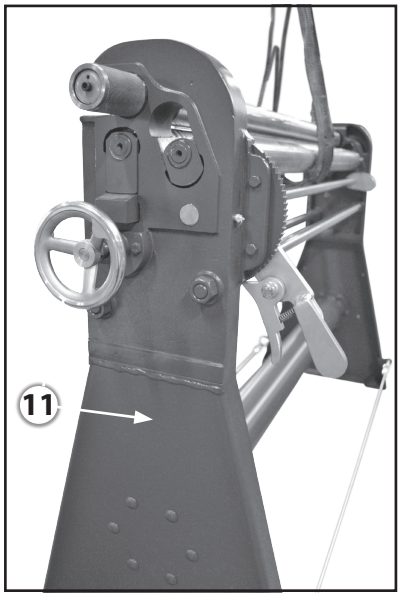

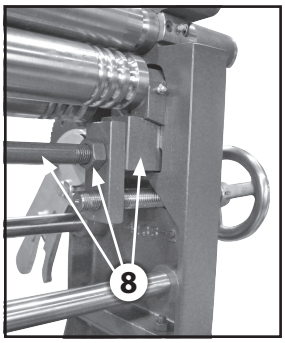

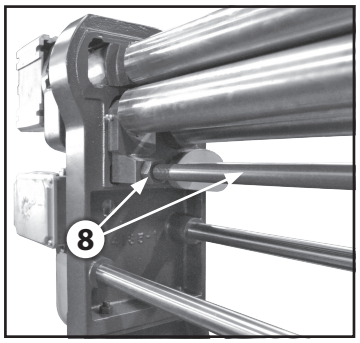

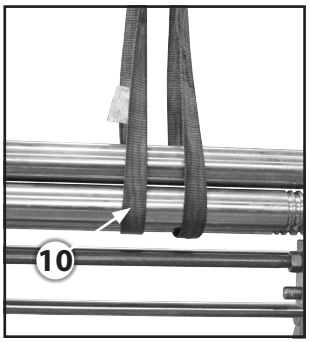

RESERVEONDERDELEN

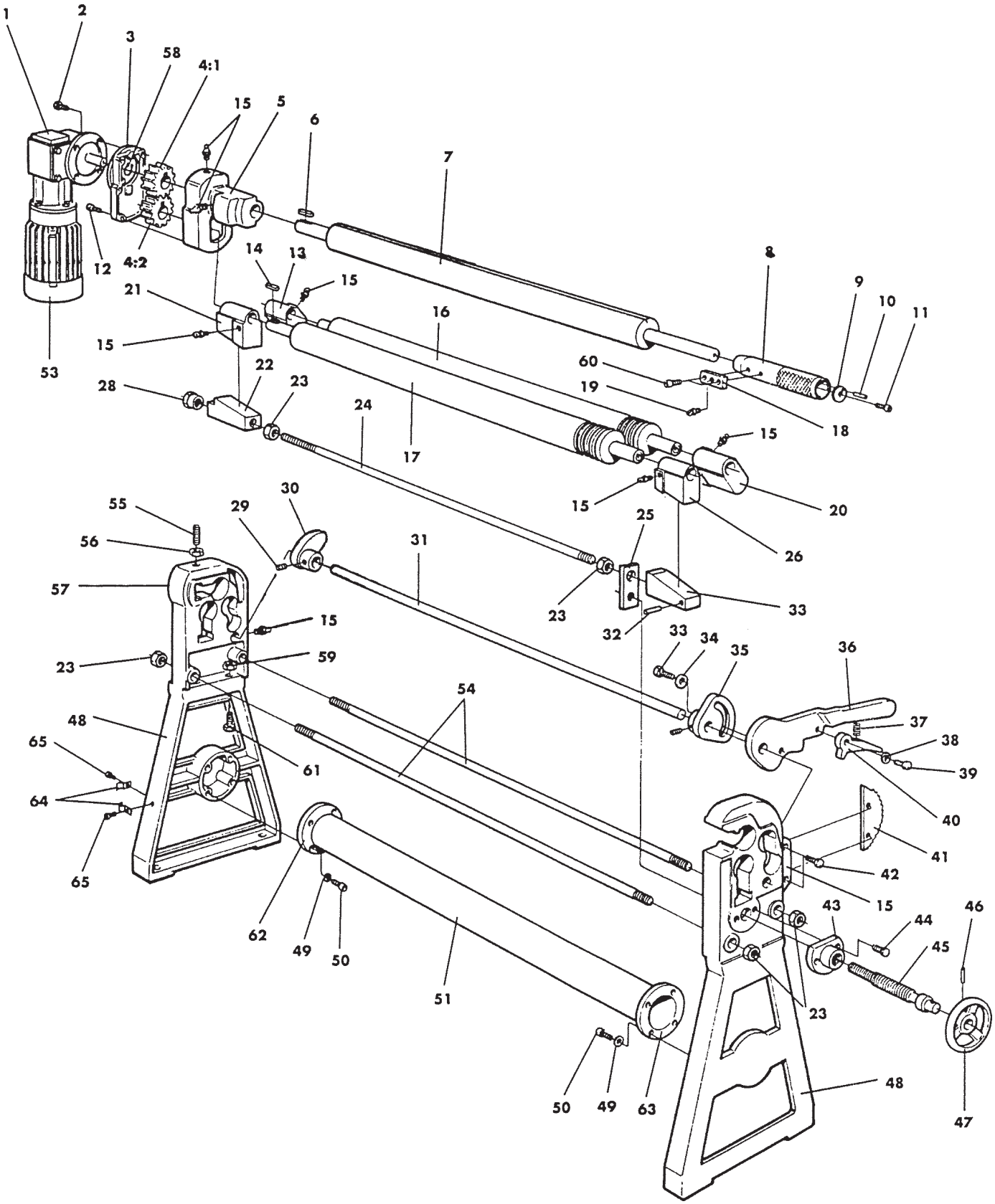

RESERVEONDERDELEN

		Svenska	English	Deutsch	Francais
1	1	Snäckväxel	Worm gear	Schneckengetriebe	Engrenage à vis sans fin
2	4	Skruv	Screw	Schraube	Vis
3	1	Lock för växelhus	Cover for gearbox	Abdeckung für Getriebe	Couvercle de boîte de vitesses
4:01	1	Kugghjul	Gear	Zahnrad	Roue dentée
4:02	1	Kugghjul	Gear	Zahnrad	Roue dentée
5	1	Växelhus	Gearbox	Getriebegehäuse	Boîte de vitesse
6	1	Kil	Wedge	Keil	Coin
7	1	Övervals	Top roll	Oberwalze	Rouleau supérieur
8	1	Hylsa med styrning	Sleeve with guide	Buchse mit Führung	Douille avec guide
9	1	Ändbricka	End washer	Endplatte	Disque
10	1	Spännstift	Roll pin	Spannstift	Goupille de serrage
11	1	Skruv	Screw	Schraube	Vis
12	4	Skruv	Screw	Schraube	Vis
13	1	Lagerhus	Bearing housing	Lagergehäuse	Boîte de palier
14	1	Kil	Wedge	Keil	Coin
15	8	Smörjnippel	Grease nipple	Schmiernippel	Graisseur
16	1	Böjvals	Bending roll	Biegewalze	Rouleau arriére
17	1	Undervals	Lower roll	Unterwalze	Rouleau inférieur
18	1	Styrning	Guide	Führungen	Guide
19	1	Smörjnippel	Grease nipple	Schmiernippel	Graisseur
20	1	Lagerhus	Bearing housing	Lagergehäuse	Boîte de palier
21	1	Lagerhus	Bearing housing	Lagergehäuse	Boîte de palier
22	1	Kil	Wedge	Keil	Coin
23	6	Mutter	Nut	Mutter	Ecrou
24	1	Axel	Axle	Achse	Axe
25	1	Ok	Support	Stütze	Support
26	1	Lagerhus	Bearing housing	Lagergehäuse	Boîte de palier
27	1	Kil	Wedge	Keil	Coin
28	1	Mutter	Nut	Mutter	Ecrou
29	1	Stoppskruv	Stop screw	Stellschraube	Vis d'arrêt
30	1	Excenter	Eccentric	Exzenter	Excentrique
31	1	Axel	Axle	Achse	Axe
32	1	Spännstift	Roll pin	Spannstift	Goupille de serrage
33	1	Skruv	Screw	Schraube	Vis
34	1	Bricka	Washer	Scheibe	Rondelle
35	1	Kamskiva	Cam	Kamscheibe	Disque à came
36	1	Handtag	Handle	Griff	Poignée
37	1	Fjäder	Spring	Feder	Ressort
38	1	Bricka	Washer	Scheibe	Rondelle
39	1	Skruv	Screw	Schraube	Vis
40	1	Spärr	Lock	Verriegelungsgriff	Poignée de verrouillage
41	1	Kuggsegment	Cog segment	Zahnsegment	Segment denté
42	1	Skruv	Screw	Schraube	Vis
43	2	Flänsmutter	Flange nut	Flanschmutter	Écrou à embase
44	1	Skruv	Screw	Schraube	Vis
45	2	Skruv	Screw	Schraube	Vis
46	1	Spännstift	Roll pin	Spannstift	Goupille de serrage
47	1	Ratt	Wheel	Handrad	Volant
48	2	Gavel underdel	Side, lower	Giebel, unten	Bâti partie inférieure
49	8	Bricka	Washer	Scheibe	Rondelle
50	8	Skruv	Screw	Schraube	Vis
51	1	Rörstag	Pipe strut	Rohrstrebe	Support tubulaire
52	1	Gavel utsvängbar sida	Side, openable side	Giebel, Nebentüren	Bâti côté pivotant
53	1	Motor	Motor	Motor	Moteur
54	2	Stag	Strut	Strebe	Support
55	1	Skruv	Screw	Schraube	Vis
56	1	Mutter	Nut	Mutter	Ecrou
57	1	Gavel transmissionssida	Side, transmission side	Giebel, Transmissionseite	Bâti côté de transmission
58	1	Axelsäkring	Axle lock	Achssperre	Arrêt d'axe
59	4	Mutter	Nut	Mutter	Ecrou
60	2	Skruv	Screw	Schraube	Vis
61	4	Skruv	Screw	Schraube	Vis
62	1	Fläns	Flange	Flansch	Bride
63	1	Fläns	Flange	Flansch	Bride
64	2	Klammer	Clip	Klammer	Crampon
65	2	Skruv	Screw	Schraube	Vis

VERKLARING VAN OVEREENSTEMMING

Verklaring van overeenstemming

volgens EG Machinerichtlijn 98/37EG, Annex II A.

De fabrikant: Nossebro Mekaniska Verkstad AB
SE 465 30 NOSSEBRO +46 512 298 80

Verdeler: Nosstec AB
SE 465 30 NOSSEBRO +46 512 298 85

verklaart bij deze dat:

Machine: . . . . . .
Type:

. . . . . .
Serienummer:

is vervaardigd in overeenstemming met:

– Machinerichtlijn 2006/42/EG
– EMC-richtlijn 2004/108/EG
– Laagspanningsrichtlijn 2009/96/EG

. . . . . .
Plaats en datum

. . . . . .
Handtekening, Directeur

nosstec
www.nosstec.se
Nosstec AB • Kristineholmsvägen 12, 441 39 Alingsås, Zweden
Tel.: +46 (0)512 298 85 • Fax: +46 (0)512 298 89 • E-mail: info@nosstec.se

Volgens de wet betreffende auteursrecht is nadruk en kopiëring van de tekst, tabellen en afbeeldingen in deze gebruiksaanwijzing niet toegestaan zonder schriftelijke toestemming van Nosstec AB.